COLUMNA de BAÑO *ATENEA*

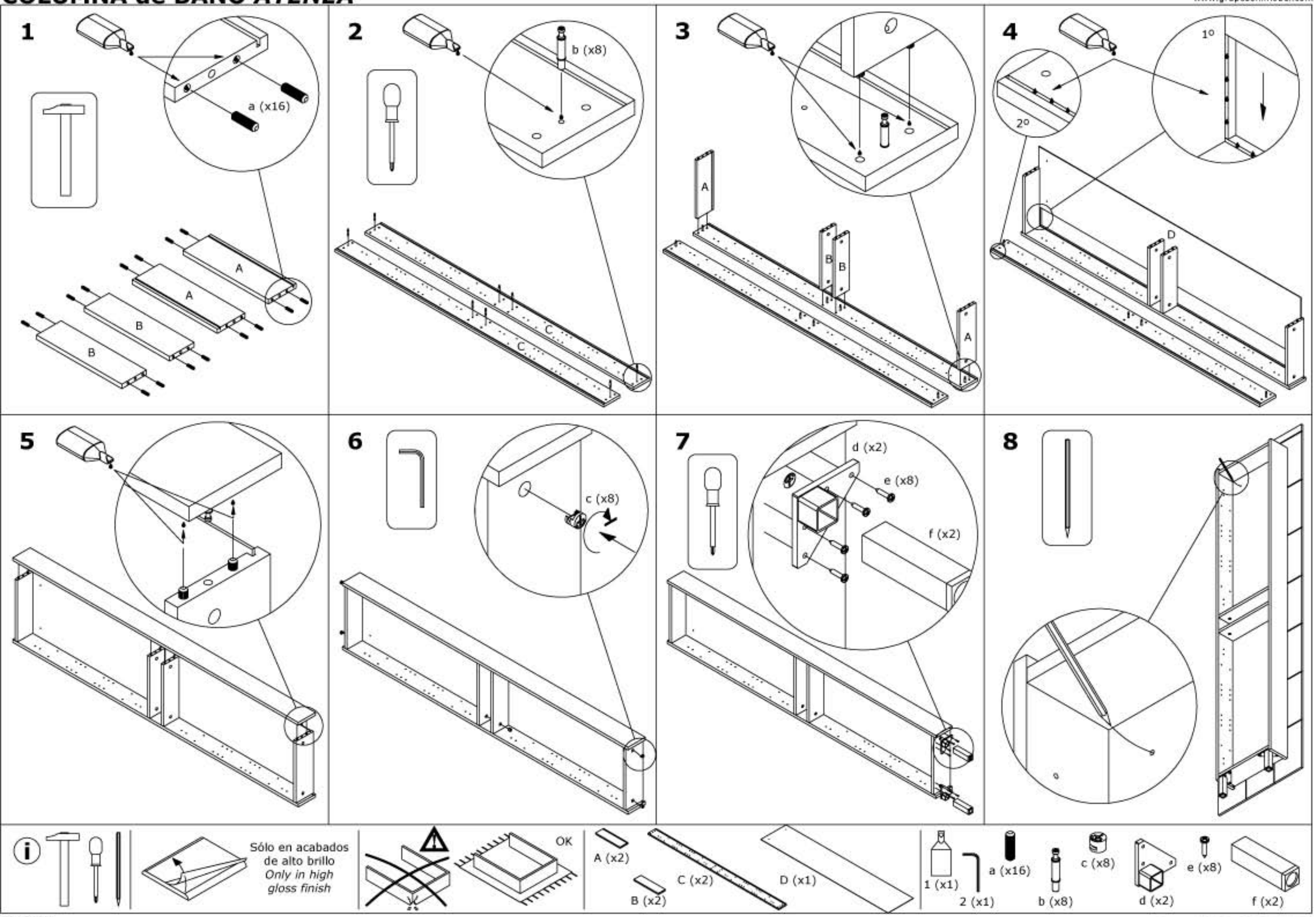

28-10-2011
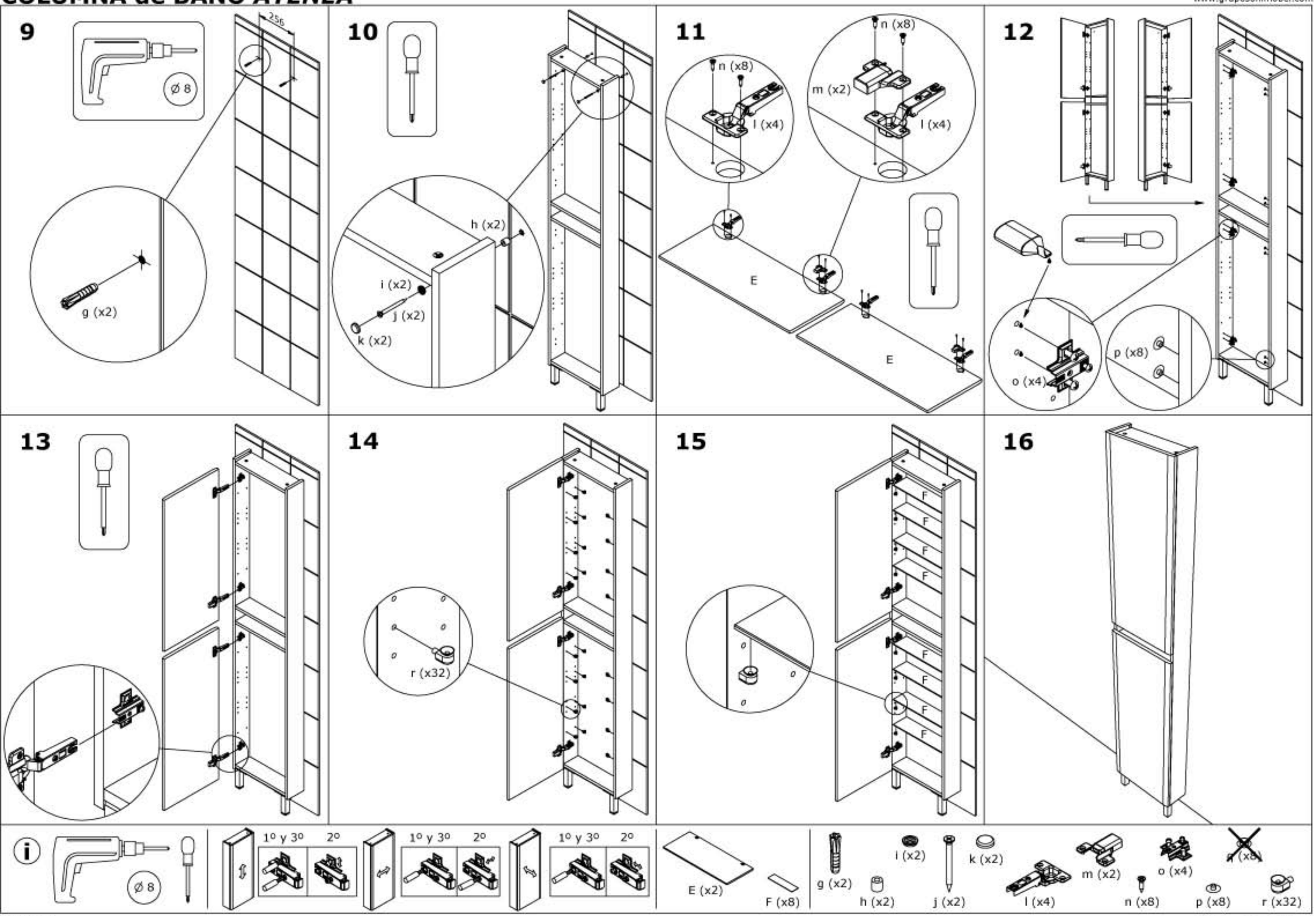
COLUMNA de BAÑO *ATENEA*